Televes®

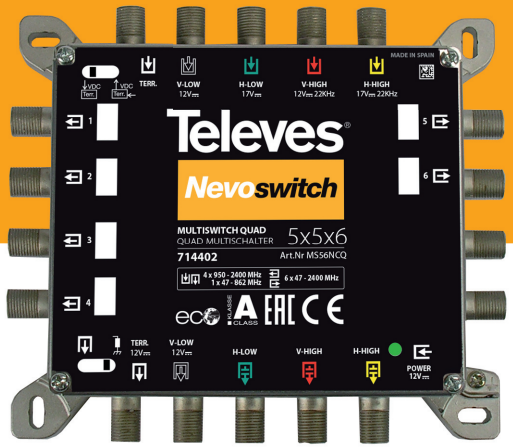

NEVOswitch 5x QUAD

ES **Hoja Técnica**
PT Folha Técnica
FR Notice technique
EN Data Sheet
IT Manuale Tecnico
DE Anleitung
PL Karta katalogowa
RU Техническое описание
AR ورقة البيانات

MSW 5x QUAD

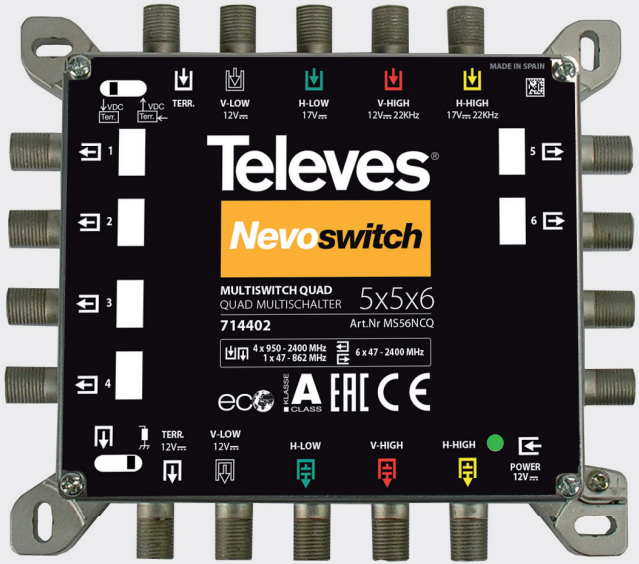

ES

Nueva gama de conmutadores cascadables/terminales para entre 4 y 32 usuarios.

El sistema NEVOSWITCH es de bajo consumo, consiguiendo economías de potencia importantes.

Para alimentar la señal terrestre y si no se utiliza una alimentación local, es necesario al menos un usuario que esté alimentando la instalación.

PT

Nova gama de Multiswitchs em cascata / terminal de 4 a 32 utilizadores.
O sistema NEVOSWITCH é de baixo consumo, conseguindo uma poupança de potência.

Para alimentação do sinal terrestre e caso não se ligue uma fonte de alimentação ao nevoswitch, é necessário estar pelo menos um utilizador a alimentar a instalação.

FR

Nouvelle gamme de commutateurs cascadables/terminaux, allant de 4 à 32 sorties utilisateurs.

Le système NEVOSWITCH est de faible consommation, autorisant des économies de puissances électriques importantes.
Pour alimenter le signal terrestre, et si le système ne possède pas d'alimentation locale, il faut qu'il y ait au moins un utilisateur raccordé, pour alimenter l'installation.

EN

New range of cascadable / standalone multiswitches, from 4 up to 32 users.

NevoSwitch is a low consumption system that makes significant overall power savings.

To power the terrestrial signal without an external PSU is possible with at least one user that powers the installation (line powering).

IT

Nuova gamma di multiswitch per utilizzo in cascata/terminale per tra 4 e 32 utenti.

Il sistema NEVOSWITCH è stato progettato per sfruttare dell' ottime potenze ma tenendo bassi i consumi.

Consigliamo l'utilizzo di un alimentatore esterno per alimentare il segnale terrestre, tranne se al meno un utente ha attiva la tele-alimentazione del suo STB.

DE

Neue Nevo Switch Serie kaskadierbar/terminal für 4 bis 32 Teilnehmer.

Die neuen NEVOSWITCH Schalter haben einen reduzierten Stromverbrauch – dies optimiert den Verbrauch in der ganzen Anlage.

Im Fernspeisebetrieb, ohne separates Netzteil, muß zur Verstärkung der terrestrischen Signale mindestens ein Teilnehmer die Anlage fernspeisen.

PL

Nowa gama switchy kaskadowych/końcowych od 4 do 32 użytkowników.

System NEVOSWITCH charakteryzuje się niskim poborem mocy, co zapewnia znaczącą oszczędność energii.
W celu zasilenia sygnału DVB-T przy braku zasilania lokalnego, niezbędny jest przynajmniej jeden użytkownik zasilający instalację.

RU

Новая гамма мультисвичей оконечных/проходных на 4 - 32 пользователя.

Система NEVOSWITCH с низким электропотреблением. Для подачи питания по эфирной линии при остутствии блока питания напряжение питания необходимо подавать как минимум по одному пользовательскому выходу.

AR

سلسلة جديدة للمحولات (من ٤ إلى ٣٢ مخرج، حسب النموذج) يمكن إستخدامه بشكل تسلسلي, فيتمتع بخمسة مخارج ليشبك بمحولات أخرى وزيادة عدد المستخدمين.

عدة خيارات للتغذية الكهربائية
-(من خلال مكبس التيار الكهربائي المستمر (١٢ فولت
-(Vertical low) من خلال المدخل العمودي المنخفض
- من خلال المدخل الأرضي
- توفير ١٨/١٢ فولت عند أي مستخدم

تيار مستمر يساوي ١٢ فولت يمر من خلال المقبس الأرضي أو العمودي المنخفض لتغذية أو أية عنصر آخر (LNB) المكبرات والإبرة

بمقدرة المستخدم أن يختار إتجاه التيار من خلال المقبس الأرضي من خلال المحول الأول

تم الأخذ بعين الإعتبار العامل الايكولوجي عندما تم تصميم هذا المحول, فعند إنخفاض عدد ل. وإن لم يعد هناك أية مستخدم فيكون الإستهلاكالمستخدمين ينخفض الإستهلاك عند المحو الكهربائي غير موجود. في هذه الحالة، لكي نستطيع أن نعرض القنوات الأرضية، من اللازم أن يكون مستخدم موجود على الشبكة

Nota / *Note / Hinweis / Uwaga / Примечание /* ملاحظة:

Switch 1 / Schalter 1 / Свич 1 / محول ١

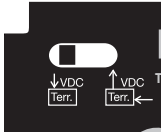

Alimentación del sistema de amplificación de cabecera o adquisición central remoto (Terr).

Alimentação do sistema de amplificação da cabeça de rede ou alimentação remoto (Terr).

Envoi d'une alimentation vers un produit actif ou réception d'une telealimentation (Terr).

Switch to allow remote powering of an amplification headend or other active product (Terr).

Alimentazione ricevuta da remoto o erogata al sistema da locale (Terr).

Fernspeisung über den terrestrischen Eingang .

Zasilanie anteny lub przejęcie zasilania zdalnego (Terr).

Переключатель для подачи питания по входу TERR. на удаленные устройства усиления.

تغذية نظام التكبير للجهاز الرئيسي

Switch 2 / Schalter 2 / Свич 2 / محول ٢

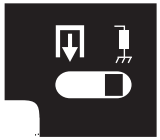

Señal de transición modo cascada o modo final de resistencias.

Sinal de transmissão em modo cascata ou em modo terminal (resistências).

Signal de passage en mode cascadable ou charge en mode terminal.

Switch to choose between cascade transition or terminal load configuration.

Passante modo cascata o modo resistenze di chiusura.

Kaskadierbar oder nicht kaskadierbar, das heißt, Abschlusswiderstand deaktivieren oder aktivieren

Tryb końcowy z opornikami lub tryb kaskadowy z przejściem sygnału.

Переключатель между режимами “проходной” и “оконечная нагрузка”.

اشارة إنتقال، نظام تسلسلي أو منفرد

المواصفات الفنية	Технич. характер.	*Specyfik. technic.*	Caract. techniq.	*Specif. tecniche*	Caract. técn.	*Techn. Daten*	Especif. técnicas	*Tech. specif.*			714402 MS56NCQ	714403 MS58NCQ 714413 MSUK58NCQ	714404 MS512NCQ 714414 MSUK512NCQ	714405 MS516NCQ 714415 MSUK516NCQ	714416 MSUK524NCQ	714417 MSUK532NCQ
نوع	Тип	*Rodzaj*	Modèle	*Tipo*	Tipo	*Typ*	Tipo	*Type*			5x5x6 QUAD	5x5x8 QUAD	5x5x12 QUAD	5x5x16 QUAD	5x5x24 QUAD	5x5x32 QUAD
هامش التردد	Диапазон частот	*Zakres częstotliwości*	Bande passante	*Inter-vallo freq.*	Margem de freq.	*Eingangs-frequenz*	Margen frec.	*Freq. range*	MHz	SAT	950 ... 2200 / 2400					
										RF	47 ... 862					
المدخل مستوى	входной уровень	*Poziom wejściowy*	Niveau de entrée	*Livello di ingresso*	Nível de entrada	*Eingangs-pegel*	Nivel de entrada	*Input level*	dBµV	SAT	105					
										RF	92					
خسارة عامودية	Проход-ные потери	*Straty przejścia*	Pertes de passage	*Perdite di passag-gio*	Perdas de passgem	*Durch-gangs-dämpfung*	Pérdidas de paso	*Through losses*	dB	SAT	1.5 … 3 / 4		3 … 6 / 8		4.5 … 9 / 12	6 … 12 / 16
										RF	2		4		6	9
خسارة أفقية (2)	Потери ответвления(2)	*Straty odgałęzienia* (2)	Pertes deriv. (2)	*Perdita di derivata* (2)	Perdas de derivação (2)	*Teilnemer-dämpfung* (2)	Pérdidas deriv. (2)	*Tap losses* (2)	dB	SAT	1(1) / -		1(1) / 2		1(1) / 2 / 5	1(1) / 2 / 5 / 8
										RF	2 / -		2 / 4		2 / 4 / 6	2 / 4 / 6 / 8
1..8 / 9..16 / 17..24 / 25..32																
العزلة	Развязка	*Izolacja*	Isolation	*Isola-mento*	Isola-mento	*Entkopp-lung*	Aisla-miento	*Isolation*	dB	H/V	>30					
										Users	>25					
مرور التيار الكهربائي	Проход пост. тока DC	*Przejście DC*	Passage courant	*Passag-gio DC*	Passagem DC	*DC Durchlass*	Paso DC	*DC pass*			In-Out / Out-In					
إستهلاك كهربائي	Макс. потребле-ние	*Maks. pobór prądu*	Consom-mation max	*Consu-mo massimo*	Consumo máximo	*Max. Strom-verbrauch*	Consu-mo máx. total	*Max. total consump.*	mA	PSU(3)	40		85	105	175	210
										SAT STB (4)	35					
نطاق الحرارة	Диапазон темпер.	*Temp. pracy*	Inter-valle de temp.	*Inter-vallo di temp.*	Gama de temp.	*Tempera-turbereich*	Rango de temp.	*Temp. Range*	ºC		–5….+45					
عمل الحماية	Индекс защиты	*Stopień ochrony*	Indice de protec-tion	*Indice di prote-zione*	Indice de proteção	*Schutz-klasse*	Indice de protec-ción	*Protec. level*	IP		IP20					
وزن	Вес	*Waga*	Poids	*Peso*	Peso	*Gewicht*	Peso	*Weight*	g		400		765	800	1200	1200
حجم	Габариты	*Wymiary*	Dimen.	*Dimen.*	Dimen.	*Abmessun.*	Dimen.	*Dimen.*	mm		137 x 120 x 30		137 x 253 x 30		137x383x30	137x383x30

(1) Gain (2) Adjustable 0...12dB, only refs 7145xx (3) if output charged => + 25mA (4) 35 mA + PSU POWER if not external PSU

سلسلة المنتج	ГАММА ПРОДУКТОВ	GAMA PRODUKTÓW	GAMME DE PRODUITS	GAMMA DEL PRODOTTO	GAMA DE PRODUTO	PRODUKT-PALETTE	RANGO DE PRODUCTOS	PRODUCT RANGE	
وصف	***Описание***	***Opis***	**Description**	**Descrizione**	***Descrição***	***Beschreibung***	**Descripción**	***Description***	**Ref / Art. Nr.**
محول 5x4	*Мультисвич 5x4*	Multiswitch 5x4	5x4 Multiswitch	Multiswitch 5x4	*Multiswitch 5x4*	*5x4 Multiswitch*	Multiswitch 5x4	*5x4 Multiswitch*	714501 / MS54C
محول 5x6	*Мультисвич 5x6*	Multiswitch 5x6	5x6 Multiswitch	Multiswitch 5x6	*Multiswitch 5x6*	*5x6 Multiswitch*	Multiswitch 5x6	*5x6 Multiswitch*	714502 / MS56C
محول 5x8	*Мультисвич 5x8*	Multiswitch 5x8	5x8 Multiswitch	Multiswitch 5x8	*Multiswitch 5x8*	*5x8 Multiswitch*	Multiswitch 5x8	*5x8 Multiswitch*	714503 / MS58C
محول 5x12	*Мультисвич 5x12*	Multiswitch 5x12	5x12 Multiswitch	Multiswitch 5x12	*Multiswitch 5x12*	*5x12 Multiswitch*	Multiswitch 5x12	*5x12 Multiswitch*	714504 / MS512C
محول 5x16	*Мультисвич 5x16*	Multiswitch 5x16	5x16 Multiswitch	Multiswitch 5x16	*Multiswitch 5x16*	*5x16 Multiswitch*	Multiswitch 5x16	*5x16 Multiswitch*	714505 / MS516C
محول 5x24	*Мультисвич 5x24*	Multiswitch 5x24	5x24 Multiswitch	Multiswitch 5x24	*Multiswitch 5x24*	*5x24 Multiswitch*	Multiswitch 5x24	*5x24 Multiswitch*	714506 / MS524C
محول 5x32	*Мультисвич 5x32*	Multiswitch 5x32	5x32 Multiswitch	Multiswitch 5x32	*Multiswitch 5x32*	*5x32 Multiswitch*	Multiswitch 5x32	*5x32 Multiswitch*	714507 / MS532C
محول 5x8	*Мультисвич 5x8*	Multiswitch 5x8	5x8 Multiswitch	Multiswitch 5x8	*Multiswitch 5x8*	*5x8 Multiswitch*	Multiswitch 5x8	*5x8 Multiswitch*	714303 / MS58CP
محول 5x12	*Мультисвич 5x12*	Multiswitch 5x12	5x12 Multiswitch	Multiswitch 5x12	*Multiswitch 5x12*	*5x12 Multiswitch*	Multiswitch 5x12	*5x12 Multiswitch*	714304 / MS512CP
محول 5x16	*Мультисвич 5x16*	Multiswitch 5x16	5x16 Multiswitch	Multiswitch 5x16	*Multiswitch 5x16*	*5x16 Multiswitch*	Multiswitch 5x16	*5x16 Multiswitch*	714305 / MS516CP
محول رباعي 5x6	*Мультисвич QUAD 5x6*	Multiswitch QUAD 5x6	5x6 Multiswitch QUAD	Multiswitch 5x6 QUAD	*Multiswitch 5x6 QUAD*	*5x6 Multiswitch QUAD*	Multiswitch 5x6 QUAD	*5x6 Multiswitch QUAD*	714402 / MS56NCQ
محول رباعي 5x8	*Мультисвич QUAD 5x8*	Multiswitch QUAD 5x8	5x8 Multiswitch QUAD	Multiswitch 5x8 QUAD	*Multiswitch 5x8 QUAD*	*5x8 Multiswitch QUAD*	Multiswitch 5x8 QUAD	*5x8 Multiswitch QUAD*	714403 / MS58NCQ 714413 / MSUK58NCQ
محول رباعي 5x12	*Мультисвич QUAD 5x12*	Multiswitch QUAD 5x12	5x12 Multiswitch QUAD	Multiswitch 5x12 QUAD	*Multiswitch 5x12 QUAD*	*5x12 Multiswitch QUAD*	Multiswitch 5x12 QUAD	*5x12 Multiswitch QUAD*	714404 / MS512NCQ 714414 / MSUK512NCQ
محول رباعي 5x16	*Мультисвич QUAD 5x16*	Multiswitch QUAD 5x16	5x16 Multiswitch QUAD	Multiswitch 5x16 QUAD	*Multiswitch 5x16 QUAD*	*5x16 Multiswitch QUAD*	Multiswitch 5x16 QUAD	*5x16 Multiswitch QUAD*	714405 / MS516NCQ 714415 / MSUK516NCQ
محول رباعي 5x24	*Мультисвич QUAD 5x24*	Multiswitch QUAD 5x24	5x24 Multiswitch QUAD	Multiswitch 5x24 QUAD	*Multiswitch 5x24 QUAD*	*5x24 Multiswitch QUAD*	Multiswitch 5x24 QUAD	*5x24 Multiswitch QUAD*	714416 / MSUK524NCQ
محول رباعي 5x32	*Мультисвич QUAD 5x32*	Multiswitch QUAD 5x32	5x32 Multiswitch QUAD	Multiswitch 5x32 QUAD	*Multiswitch 5x32 QUAD*	*5x32 Multiswitch QUAD*	Multiswitch 5x32 QUAD	*5x32 Multiswitch QUAD*	714417 / MSUK532NCQ
مكبر 5x	*Усилитель 5x*	Wzmacniacz 5x	5x Amplifier	Amplificatore 5x	*Amplificador 5x*	*5x Amplifier*	Amplificador 5x	*5x Amplifier*	714508 / MS510VGQ
مكبر 5x	*Усилитель 5x*	Wzmacniacz 5x	5x Amplifier	Amplificatore 5x	*Amplificador 5x*	*5x Amplifier*	Amplificador 5x	*5x Amplifier*	714509 / MS530VGQ
اصل 5x (8dB)	Ответвитель *5x (8dB)*	Odgałęźnik 5x (8dB)	5x Tap (8dB)	Derivatore 5x (8dB)	*Derivador 5x (8dB)*	*5x Tap (8dB)*	Derivador 5x (8dB)	*5x Tap (8dB)*	714906 / AZ58G
اصل 5x (12dB)	Ответвитель *5x (12dB)*	Odgałęźnik 5x (12dB)	5x Tap (12dB)	Derivatore 5x (12dB)	*Derivador 5x (12dB)*	*5x Tap (12dB)*	Derivador 5x (12dB)	*5x Tap (12dB)*	714901 / AZ512G
اصل 5x (15dB)	Ответвитель *5x (15dB)*	Odgałęźnik 5x (15dB)	5x Tap (15dB)	Derivatore 5x (15dB)	*Derivador 5x (15dB)*	*5x Tap (15dB)*	Derivador 5x (15dB)	*5x Tap (15dB)*	714902 / AZ515G
اصل 5x (20dB)	Ответвитель *5x (20dB)*	Odgałęźnik 5x (20dB)	5x Tap (20dB)	Derivatore 5x (20dB)	*Derivador 5x (20dB)*	*5x Tap (20dB)*	Derivador 5x (20dB)	*5x Tap (20dB)*	714903 / AZ520G
فاصل 5x	*Делитель 5x*	Rozgałęźnik 5x	5x Splitter	Divisore 5x	*Repartidor 5x*	*5x Splitter*	Repartidor 5x	*5x Splitter*	714905 / SAV525G
PSU 12V	*Блок питания 12В*	Zasilacz 12V	PSU 12V	Alimentatore 12V	*Fonte de alimentação 12V*	*Netzteil 12V*	Fuente de alimentación 12V	*PSU 12V*	593203 / H30-NT 2,0A 732101 / MS-NT1208N 0,8A 732802 / MS-NT1228 3,0A 732210 1,5A

Modo de instalación
Installation mode
Tryb instalacji

Modo de instalação
Modalità di installazione
Способ установки

Mode d'installation
Wandmontage
كيفية التركيب

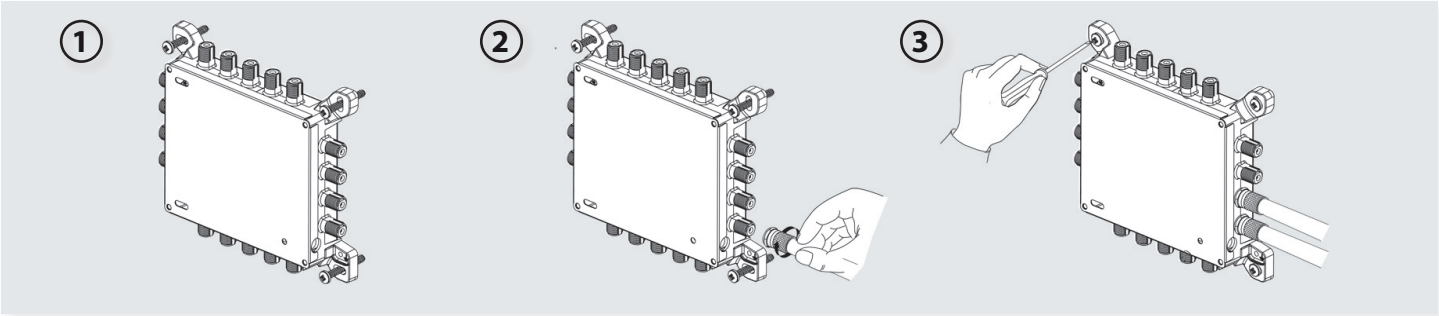

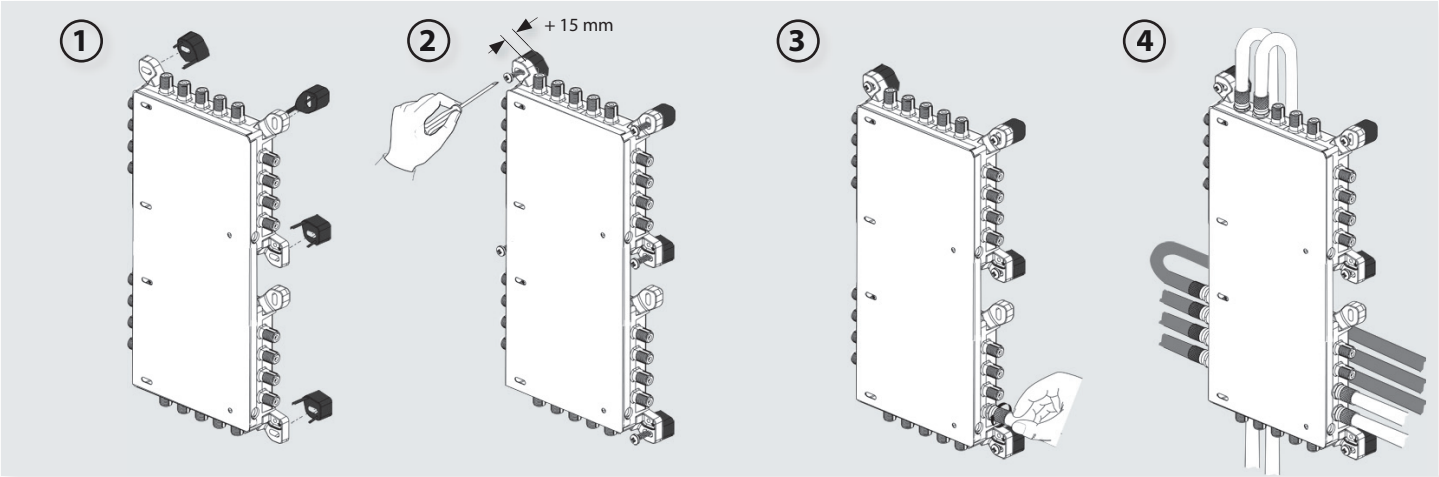

Alimentación
Powering
Zasilanie

Alimentação
Alimentazione
Питание

Alimentation
Spannungsversorgung
تغذية كهربائية

QUAD

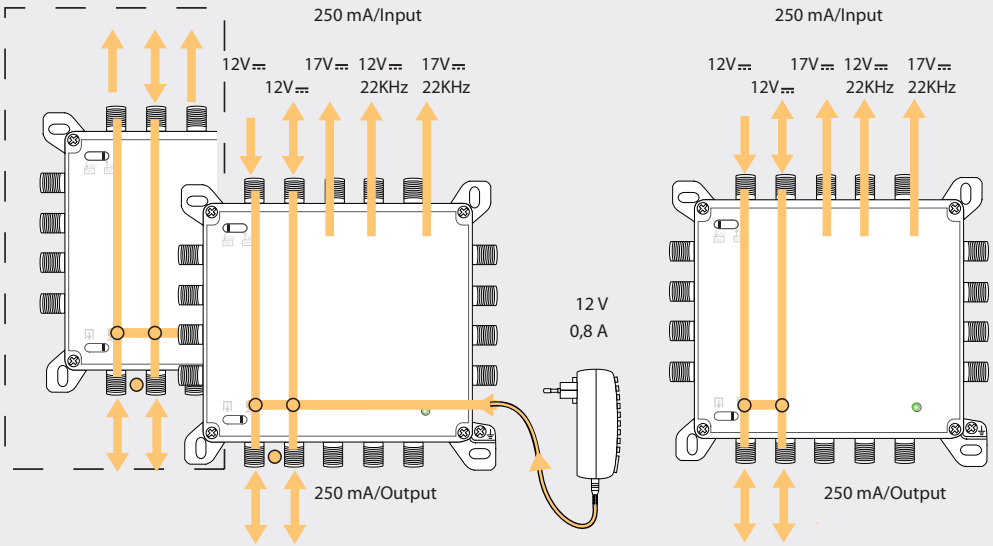

Powering DC pass

Ejemplos de aplicación
Examples of implementation
Przykłady zastosowania

Exemplos de aplicação
Esempi di applicazione
Способ применения

Exemples d'application
Anwendungsbeispiel
أمثال تطبيق

1

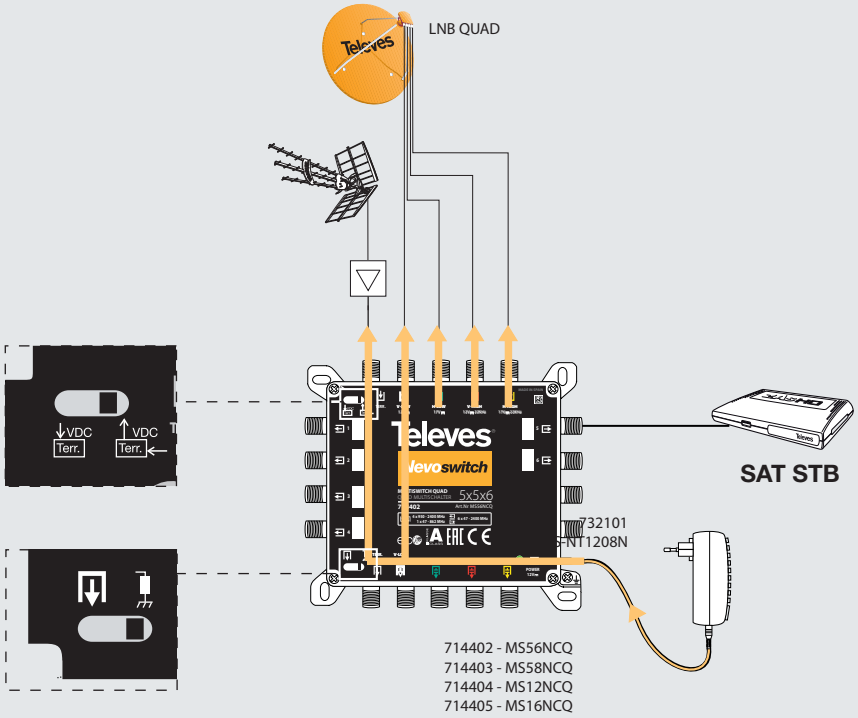

Ejemplos de aplicación
Examples of implementation
Przykłady zastosowania

Exemplos de aplicação
Esempi di applicazione
Способ применения

Exemples d'application
Anwendungsbeispiel
أمثال تطبيق

2

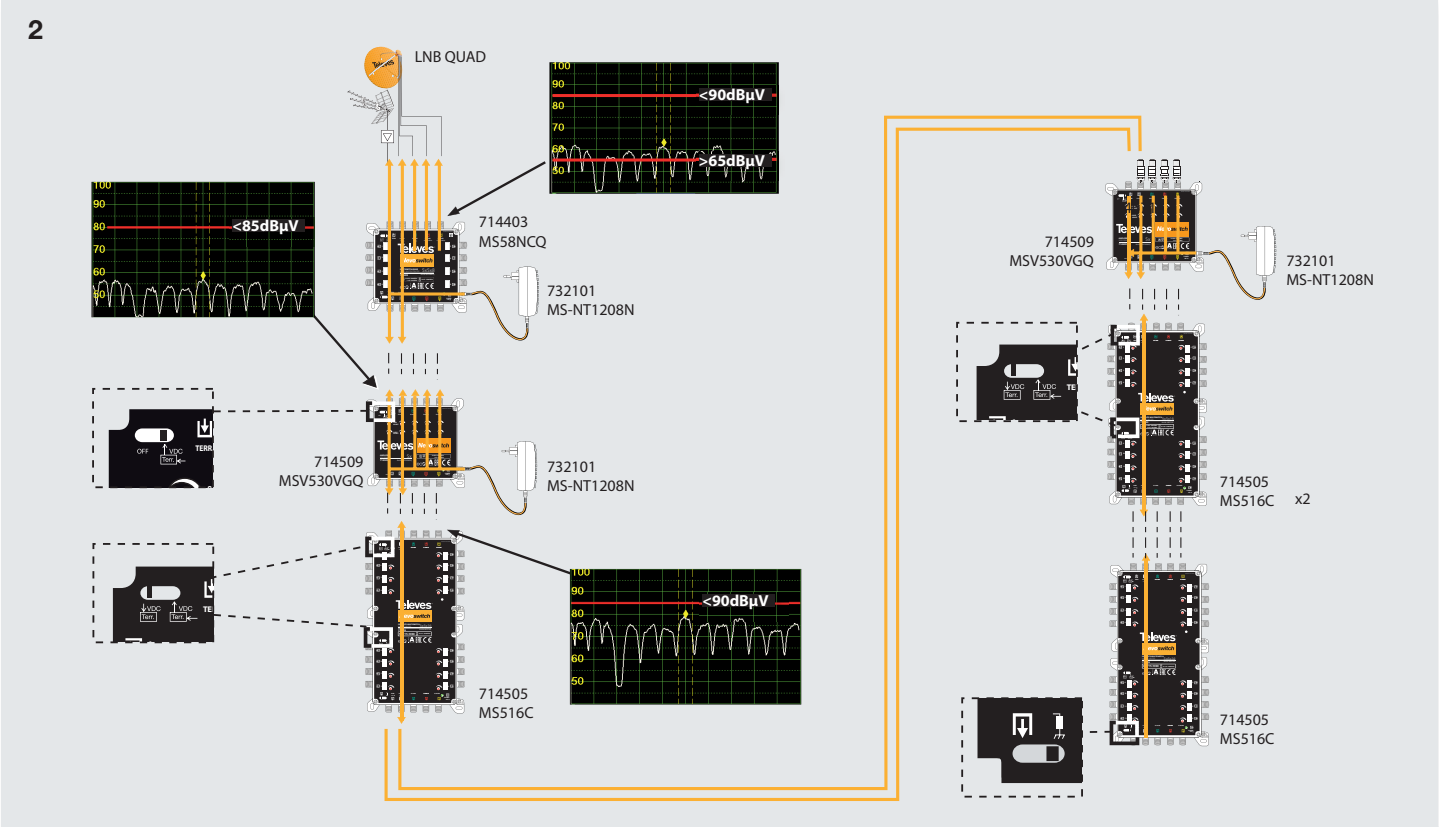

DECLARACIÓN DE CONFORMIDAD ■ DECLARATION OF CONFORMITY ■ DECLARAÇÃO DE CONFORMIDADE ■ DECLARATION DE CONFORMITE ■ DICHIARAZIONE DI CONFORMITÀ ■ DEKLARACJA ZGODNOŚCI ■ KONFORMITÄTSERKLÄRUNG ■ ΠΙΣΤΟΠΟΙΗΤΙΚΟ ΣΥΜΜΟΡΦΩΣΗΣ ■ FÖRSÄKRAN OM ÖVERENSSTÄMMELSE ■ ДЕКЛАРАЦИЯ СООТВЕТСТВИЯ ■ اعلان المطابقة وفقا للاتحاد الاوروبي ▶ **https://doc.televes.com**

European technology **Made in EUrope**

Дата изготовления указана на упаковочной этикетке: D. мм/гг (мм = месяц / гг = год).

Маркировка EAC в соответствии с регламентом ТС относится только к артикулам, находящимся в действующих сертификатах и декларациях соответствия.

Televes, S.A., CIF: A15010176, Rua/Benefica de Conxo, 17, 15706 Santiago de Compostela, SPAIN, tel.: +34 981 522200, televes@televes.com. Произведено в Испании.

01030666-001